Versio 1.09

Tietojen toimittaminen - Skeemat - Etuustietoilmoitukset

Tulorekisteriyksikkö

Versiohistoria

Versio	Päivämäärä	Kuvaus
1.00	11.6.2018	Dokumentti julkaistu.
1.01	26.9.2018	Korjattu Vakuutuksen tiedot -tietoryhmän pakollisuusehdon sanamuotoa. Aiempi versio: Pakollinen tietoryhmä, jos Veronalaisuus-tieto on ”Veroton perintö- ja lahjaverolain tieto”. Uusi versio: Pakollinen tietoryhmä, jos Veronalaisuus-tieto on ”Verotonta, annetaan perintö- ja lahjaverolain tieto”.
		Tarkennettu kappaleeseen Päivämäärät ja kellonajat, että Suomen aikavyöhykkeessä annettu esimerkki koskee talviaikaa: Esimerkki Suomen aikavyöhykkeessä (talviaika, UTC+2)
		Muutettu tietoryhmä Sijaissaajan tiedot (IncomeBeneficiary) pakollisesta vapaaehtoiseksi.
		Muutettu tieto Sijaissaajan tyyppi (IncomeBeneficiaryType) vapaaehtoisesta pakolliseksi. (Tieto on pakollinen siinä tapauksessa, että ilmoituksella annetaan sijaissaajan tietoja.)
		Muutettu tietoryhmä Sijaissaajan osoite (Address) ehdollisesti pakollisesta vapaaehtoiseksi. Poistettu tietoryhmän pakollisuusehto.
		Lisätty käsittelysääntö tiedolle Perusteeton etu (UnjustEnrichment): Tietoa ei voi antaa Perusteeton etu -tulolajille (1270).
		Lisätty käsittelysääntö tietoryhmässä Tulolajin yleistiedot (TransactionBasic) oleville tiedoille: Tulolajille voi antaa vain yhden tiedoista Perusteeton etu (UnjustEnrichment), Takaisinperintä (Recovery) ja Regressi (Recourse). Jos tulolajille on esimerkiksi annettu tieto Perusteeton etu (UnjustEnrichment) = true, tulolajille ei samanaikaisesti voi antaa tietoa Takaisinperintä (Recovery) = true tai tietoa Regressi (Recourse) = true.
1.02	21.1.2019	Lisätty tietoryhmään Tulolajin yleistiedot (TransactionBasic) seuraavat tiedot: • Oma-aloitteinen palautus (UnpromptedRefund) • Maksun oikaisu (PaymentReallocation) • Ei vaikuta verotukseen (NoTaxEffect)
		Korjattu käsittelysääntöä tietoryhmässä Tulolajin yleistiedot (TransactionBasic) oleville tiedoille. Aiempi versio: Tulolajille voi antaa vain yhden tiedoista Perusteeton etu (UnjustEnrichment), Takaisinperintä (Recovery) ja Regressi (Recourse). Jos tulolajille on esimerkiksi annettu tieto Perusteeton etu (UnjustEnrichment) = true, tulolajille ei samanaikaisesti voi antaa tietoa Takaisinperintä (Recovery) = true tai tietoa Regressi (Recourse) = true. Uusi versio: Tulolajille voi antaa vain yhden tiedoista "Perusteeton etu", "Takaisinperintä", "Regressi" ja "Oma-aloitteinen palautus". Jos tulolajille on esimerkiksi annettu tieto "Perusteeton etu" = "true", tulolajille ei samanaikaisesti voi antaa tietoa "Takaisinperintä" = "true" tai "Regressi" = "true" tai "Oma-aloitteinen palautus" = "true".
		Muutettu tietoryhmän ja tietojen nimiä seuraavasti: Takaisinperinnän lisätiedot (RecoveryData) => Takaisinmaksun lisätiedot (RecoveryData) Takaisinperintäpäivä (RecoveryDate) => Takaisinmaksupäivä (RecoveryDate) Takaisinperittyyn määrään kohdistuva ennakonpidätys (Withhold) => Takaisinmaksuun kohdistuva ennakonpidätys (Withhold) Takaisinperittyyn määrään kohdistuva lähdevero (TaxAtSource) => Takaisinmaksuun kohdistuva lähdevero (TaxAtSource)

		Korjattu käsittelysääntöä tietoryhmässä Takaisinmaksun lisätiedot (RecoveryData) oleville tiedoille. Aiempi versio: Pakollinen tietoryhmä, jos "Takaisinperintä" on ”true”. Tietoryhmän voi antaa vain, jos "Takaisinperintä" on ”true”. Uusi versio: Pakollinen tietoryhmä, jos "Takaisinperintä" on ”true” tai "Oma-aloitteinen palautus" on "true". Tietoryhmän voi antaa vain, jos "Takaisinperintä" on ”true” tai "Oma-aloitteinen palautus" on "true".
		Muutettu tietojen nimiä seuraavasti: Maksajan tunnisteet (PayerIds) -tietoryhmä: Tunnisteen tyyppi (Type) => Etuuden maksajan tunnisteen tyyppi (Type) Maksajan aliorganisaatiot (SubOrgs) -tietoryhmä: Aliorganisaation tunnisteen tyyppi (Type) => Etuuden maksajan aliorganisaation tunnisteen tyyppi (Type) Tulonsaajan tunnisteet (IncomeEarnerIds) -tietoryhmä: Tunnisteen tyyppi (Type) => Etuuden saajan tunnisteen tyyppi (Type) Tulolajin yleistiedot (TransactionBasic) -tietoryhmä: Veronalaisuus (TaxTreatment) => Etuuden veronalaisuus (TaxTreatment)
1.03	8.3.2019	Korjattu teknisiä nimiä sivulla 8: • IncomeEarner Ids -> IncomeEarnerIds • IncomeEarner Basic -> IncomeEarnerBasic • OrigEarningPeriod -> OrigBenefitEarningPeriod
		Lisätty tietoryhmä Regressin lisätiedot (RecourseData).
		Lisätty käsittelysääntö tietoryhmään Vakuutuksen tiedot (Insurance).
1.04	24.6.2019	Lisätty uusi käsittelysääntö päivämääräkenttiin eri tietoryhmissä: Tieto ei saa olla aikaisempi kuin 1.1.1800.
		Korjattu tietoryhmässä Aineiston tiedot (DeliveryData) olevan tiedon Suorituksen maksupäivä tai muu ilmoituspäivä (PaymentDate) käsittelysääntöä. Aiempi versio: Tieto ei saa olla aikaisempi kuin 1.1.2020 eikä yli 45 päivää kuluvasta päivästä eteenpäin. Uusi versio: Tieto ei saa olla aikaisempi kuin 1.1.2021 eikä yli 45 päivää kuluvasta päivästä eteenpäin.
1.05	30.1.2020	Korjattu tiedon Ansaintakausi (EarningPeriod) käsittelysääntöä siten, että huomioidaan oma-aloitteinen palautus.
		Tarkennettu tiedon Takaisinmaksun lisätiedot (RecoveryData) käsittelysäännön muotoilua.
		Tarkennettu katuosoitteen ja postilokero-osoitteen käsittelysääntöjä: Jos tietoryhmä annetaan, on annettava joko ”Katuosoite” tai ”PL”. Molempia ei voi antaa. Käsittelysääntöä on tarkennettu seuraavissa tietoryhmissä: Maksajan osoite (Address), Tulonsaajan osoite (Address), Vakuutuksenottajan osoite (Address), Sijaissaajan osoite (Address).
		Poistettu tietoryhmästä Palvelun tiedot (ReportData) seuraavat tiedot: • Tulorekisterin ilmoitusviite alkuperäisellä mitätöidyllä ilmoituksella (OrigIRReportId) • Maksajan ilmoitusviite alkuperäisellä mitätöidyllä ilmoituksella (OrigReportId)
		Lisätty tietoryhmään Tulolajin yleistiedot (TransactionBasic) uusi tieto Tulolaji muuttunut, uusi tulolajin koodi (RetroactiveTransactionCode).
		Poistettu tietoryhmä Maksajan muut tiedot (PayerOther).
		Muutettu esimerkkiä kohdassa 1.4 Dokumentin lukuohje.
1.06	19.2.2020	Lisätty uusi käsittelysääntö tietoryhmässä Tulonsaajan perustiedot (IncomeEarnerBasic) olevalle tiedolle Syntymäaika (BirthDate): Jos "Toimenpiteen tyyppi" on "Korvaava ilmoitus", tiedon on oltava sama kuin ilmoituksen edellisessä versiossa.

		Siirretty korvaavan ilmoituksen käsittelysääntö tietoryhmässä Palvelun tiedot (ReportData) olevan tiedon Toimenpiteen tyyppi (ActionCode) kohdalta seuraavien tietojen tai tietoryhmien kohdalle: • Maksajan tunnisteet (PayerIds) • Tulonsaajan tunnisteet (IncomeEarnerIds) • Sijaissaajan tunnisteet (IncomeBeneficiaryIds) • tietoryhmässä Aineiston tiedot (DeliveryData) oleva tieto Suorituksen maksupäivä tai muu ilmoituspäivä (PaymentDate) • Ansaintakausi (EarningPeriod) • tietoryhmässä Takaisinmaksun lisätiedot (RecoveryData) oleva tieto Alkuperäinen ansaintakausi (OrigEarningPeriod) • tietoryhmässä Vähennykset (Deductions) oleva tieto Alkuperäisen etuuden ansaintakausi (OrigBenefitEarningPeriod)
1.07	1.6.2020	Korjattu tietoryhmässä Sijaissaajan perustiedot (IncomeBeneficiaryBasic) tiedon Syntymäaika (BirthDate) käsittelysäännössä ollut virhe. Aiempi versio: Tieto "Sijaismaksajalla ei ole asiakastunnistetta" on ”true” ja tiedot "Sukunimi", "Etunimi" on annettu. Uusi versio: Tieto "Sijaissaajalla ei ole asiakastunnistetta" on ”true” ja tiedot "Sukunimi", "Etunimi" on annettu. Tarkennettu Merkistö-osioon viitetietojen sallittu merkistö.
1.08	16.9.2020	Poistettu seuraava käsittelysääntö tietoryhmistä Ansaintakausi (EarningPeriod) ja Alkuperäisen etuuden ansaintakausi (OrigBenefitEarningPeriod): Jos "Toimenpiteen tyyppi" on "Korvaava ilmoitus", tiedon on oltava sama kuin ilmoituksen edellisessä versiossa. Lisätty sama käsittelysääntö tietoryhmän Tulolajin yleistiedot (TransactionBasic) tiedoille Takaisinperintä (Recovery), Oma-aloitteinen palautus (UnpromptedRefund) ja Viivästyskorotus (DelayIncrease).
1.09	31.3.2021	Muutettu dokumentin julkaisijaksi Tulorekisteriyksikkö.

SISÄLLYS

1 Yleistä ... 7
1.1 Skeema ... 7
1.2 Merkistö ... 7
1.3 Päivämäärät ja kellonajat ... 8
1.4 Dokumentin lukuohje ... 8
2 Etuustietoilmoitukset (BenefitReportsToIR) ... 10
2.1 Aineiston tiedot (DeliveryData) ... 12
2.2 Aineiston yhteyshenkilöt (ContactPersons) ... 15
2.3 Maksajan tiedot (Payer) ... 16
2.4 Maksajan tunnisteet (PayerIds) ... 17
2.5 Maksajan perustiedot (PayerBasic) ... 18
2.6 Maksajan osoite (Address) ... 19
2.7 Maksajan aliorganisaatiot (SubOrgs) ... 20
2.8 Ilmoitusten tiedot (Reports) ... 21
2.9 Palvelun tiedot (ReportData) ... 22
2.10 Tulonsaajan tiedot (IncomeEarner) ... 23
2.11 Tulonsaajan tunnisteet (IncomeEarnerIds) ... 24
2.12 Tulonsaajan perustiedot (IncomeEarnerBasic) ... 26
2.13 Tulonsaajan osoite (Address) ... 28
2.14 Kansainväliset tilanteet (InternationalData) ... 29
2.15 Tulolajit (Transactions) ... 30
2.16 Tulolajin yleistiedot (TransactionBasic) ... 31
2.17 Ansaintakausi (EarningPeriod) ... 33
2.18 Etuuden yksikkö (BenefitUnit) ... 34
2.19 Tulolajin lisätiedot (TransactionOther) ... 35
2.20 Takaisinmaksun lisätiedot (RecoveryData) ... 36
2.21 Regressin lisätiedot (RecourseData) ... 37
2.22 Vakuutuksen tiedot (Insurance) ... 38
2.23 Vakuutuksenottajan tunnisteet (InsurancePolicyHolderIds) ... 39
2.24 Vakuutuksenottajan perustiedot (InsurancePolicyHolderBasic) ... 40
2.25 Vakuutuksenottajan osoite (Address) ... 42
2.26 Vähennykset (Deductions) ... 43
2.27 Alkuperäisen etuuden ansaintakausi (OrigBenefitEarningPeriod) ... 44

2.28 Sijaissaajan tiedot (IncomeBeneficiary) 45
2.29 Sijaissaajan tunnisteet (IncomeBeneficiaryIds) 46
2.30 Sijaissaajan perustiedot (IncomeBeneficiaryBasic) 47
2.31 Sijaissaajan osoite (Address) 49
2.32 Tilitysjakso (RemittancePeriod) 50

1 YLEISTÄ

1.1 Skeema

Etuustietoilmoitukset toimitetaan tulorekisteriin skeemalla **BenefitReportsToIR**.

Skeeman nimiavaruudet ovat seuraavat:

Tiedoston nimi	Prefix	Namespace
	xmlns:xs	http://www.w3.org/2001/XMLSchema
BenefitReportsToIR.xsd	xmlns:brtir	http://www.tulorekisteri.fi/2017/1/BenefitReportsToIR
BenefitReportsToIRTypes.xsd	xmlns:brtirt	http://www.tulorekisteri.fi/2017/1/BenefitReportsToIRTypes
IRCommonTypes.xsd	xmlns:irct	http://www.tulorekisteri.fi/2017/1/IRCommonTypes
xmldsig-core-schema.xsd	xmlns:ds	http://www.w3.org/2000/09/xmldsig#

Sanomissa ei sallita tyhjiä elementtejä. Jos elementtiin ei tule arvoa, se jätetään sanomalta kokonaan pois. Myöskään tyhjiä merkkijonoja ei sallita, eli kaikkien arvojen pituus on vähintään 1.

1.2 Merkistö

Tulorekisterin skeemoissa on käytössä XML:n oletusmerkistö UTF-8. Tiedostossa ei saa olla Byte Order Mark (BOM) –merkkiä.

Seuraavassa taulukossa on esitetty sanomissa esiintyvien erikoismerkkien muunnoksiin liittyvät vaatimukset.

Merkki	Kuvaus	Esitysmuoto entiteettinä
&	et-merkki	& muunnos on pakollinen
<	pienempi kuin	< muunnos on pakollinen
>	suurempi kuin	> muunnos ei ole pakollinen, mutta on hyvien käytäntöjen mukaista
'	heittomerkki	' muunnos ei ole pakollinen, mutta on hyvien käytäntöjen mukaista
"	lainausmerkki	" muunnos ei ole pakollinen, mutta on hyvien käytäntöjen mukaista
--	tupla viiva	Merkki ei saa esiintyä xml-tiedostossa
/*	kauttaviiva asterisk	Merkki ei saa esiintyä xml-tiedostossa
&#	et-merkki risuaitamerkki	Merkki ei saa esiintyä xml-tiedostossa

Viitetiedoissa on käytössä rajoitettu merkistö. Alla luetelluissa viitetiedoissa sallitut merkit ovat numerot 0-9, kirjaimet a-z ja A-Z sekä erikoismerkit ”_” ja ”-”.

- Aineiston omistajan aineistoviite (DeliveryId)

- Maksajan ilmoitusviite (ReportId)
- Tilaajan päätilausviite (MainSubscriptionId)
- Tilaajan alitilausviite (SubscriptionId)
- Lähettäjän viestiviite (MessageId)

Seuraavissa tiedoissa isot ja pienet kirjaimet ovat merkitseviä:

- Maakoodit kaikissa tietoryhmissä (esimerkiksi ”DE” tulkitaan eri koodiksi kuin ”De”).
- Asiakastunnisteet kaikissa tietoryhmissä (esimerkiksi ”150172-999H” tulkitaan eri tunnisteeksi kuin ”150172-999h”).

1.3 Päivämäärät ja kellonajat

Päivämäärissä (tietotyyppi xs:date) ei saa olla mukana aikavyöhyketietoa. Esimerkki päivämäärästä:

<StartDate>2017-05-11</StartDate>

Kellonaikoja sisältävissä tietoelementeissä (tietotyypit xs:dateTime ja xs:time) tulee olla mukana aikavyöhyke.

Esimerkki Suomen aikavyöhykkeessä (talviaika, UTC+2):

<Timestamp>2017-05-11T08:00:00+02:00</Timestamp>
<Time>08:00:00+02:00</Time>

Esimerkki UTC-ajassa (UTC+0):

<Timestamp>2017-05-11T6:00:00Z</Timestamp>
<Time>06:00:00Z</Time>

1.4 Dokumentin lukuohje

Dokumentin kaavioissa olevien elementtien oikeassa alakulmassa oleva merkintä 0 .. ∞ tarkoittaa, että elementti voi toistua useita kertoja ja se voi myös puuttua kokonaan. Merkintä 1 .. ∞ tarkoittaa, että elementti voi toistua useita kertoja, mutta aina vähintään kerran. Pakolliset elementit on merkitty yhtenäisellä reunaviivalla ja vapaaehtoiset elementit katkonaisella reunaviivalla.

Dokumentin taulukoissa elementtien pakollisuutta tai vapaaehtoisuutta on kuvattu seuraavilla merkinnöillä:

V/P	Selite
V	Elementti on aina vapaaehtoinen.
P	Elementti on pakollinen siinä tapauksessa, että sen ”emoelementti” on mukana.

	Esimerkki: Tietoryhmä ”Maksajan aliorganisaatiot (SubOrgs)” on vapaaehtoinen (V), mutta jos se esiintyy, on annettava tietoryhmä ”Maksajan aliorganisaatio (SubOrg)” (P) ja siihen ”Etuuden maksajan aliorganisaation tunnisteen tyyppi (Type)” (P) sekä ”Aliorganisaation tunniste (Code)” (P).
V/P	Elementti on ehdollisesti pakollinen. Tietojen käsittelysäännöissä on kuvattu ne tilanteet, jolloin elementti on pakollinen.

Joissakin elementeissä sanomilla käytetään rajoitetun arvoavaruuden arvoja eli koodeja. Elementtien arvoavaruus eli mahdolliset arvot on kuvattu dokumenteissa ”Koodistot” ja ”Etuudet - Koodistot - Tulolajit”. Tässä dokumentissa viitataan koodistossa esiteltyihin arvoihin nimellä ”koodisto”.

2 ETUUSTIETOILMOITUKSET (BENEFITREPORTSTOIR)

Tulorekisteriin toimitettavan etuustietoilmoituksia sisältävän aineiston yleisrakenne on seuraava:

Tietoryhmän nimi	Tyyppi	V/P
Aineiston tiedot (DeliveryData)		P
Aineiston yhteyshenkilöt (ContactPersons)		P
Maksajan tiedot (Payer)		P
Maksajan tunnisteet (PayerIds)		P
Maksajan perustiedot (PayerBasic)		V/P
Maksajan osoite (Address)		V/P
Maksajan aliorganisaatiot (SubOrgs)		V
Ilmoitusten tiedot (Reports)		P
Ilmoituksen tiedot (Report)		P
Palvelun tiedot (ReportData)		P
Tulonsaajan tiedot (IncomeEarner)		P
Tulonsaajan tunnisteet (IncomeEarnerIds)		V/P
Tulonsaajan perustiedot (IncomeEarnerBasic)		V/P
Tulonsaajan osoite (Address)		V/P
Kansainväliset tilanteet (InternationalData)		V
Tulolajit (Transactions)		P
Tulolajin tiedot (Transaction)		P
Tulolajin yleistiedot (TransactionBasic)		P
Ansaintakausi (EarningPeriod)		V/P
Etuuden yksikkö (BenefitUnit)		V/P
Tulolajin lisätiedot (TransactionOther)		V/P
Takaisinmaksun lisätiedot (RecoveryData)		V/P
Vakuutuksen tiedot (Insurance)		V/P
Vakuutuksenottajan tiedot (InsurancePolicyHolder)		P
Vakuutuksenottajan tunnisteet (InsurancePolicyHolderIds)		V/P
Vakuutuksenottajan perustiedot (InsurancePolicyHolderBasic)		V/P
Vakuutuksenottajan osoite (Address)		V/P
Vähennykset (Deductions)		V
Vähennyksen tiedot (Deduction)		P
Alkuperäisen etuuden ansaintakausi (OrigBenefitEarningPeriod)		P
Sijaissaajan tiedot (IncomeBeneficiary)		V

Sijaissaajan tunnisteet (IncomeBeneficiaryIds)		V/P
Sijaissaajan perustiedot (IncomeBeneficiaryBasic)		P
Sijaissaajan osoite (Address)		V
Tilitysjakso (RemittancePeriod)		P
Allekirjoitus (Signature)	xsig:SignatureType	V/P

2.1 Aineiston tiedot (DeliveryData)

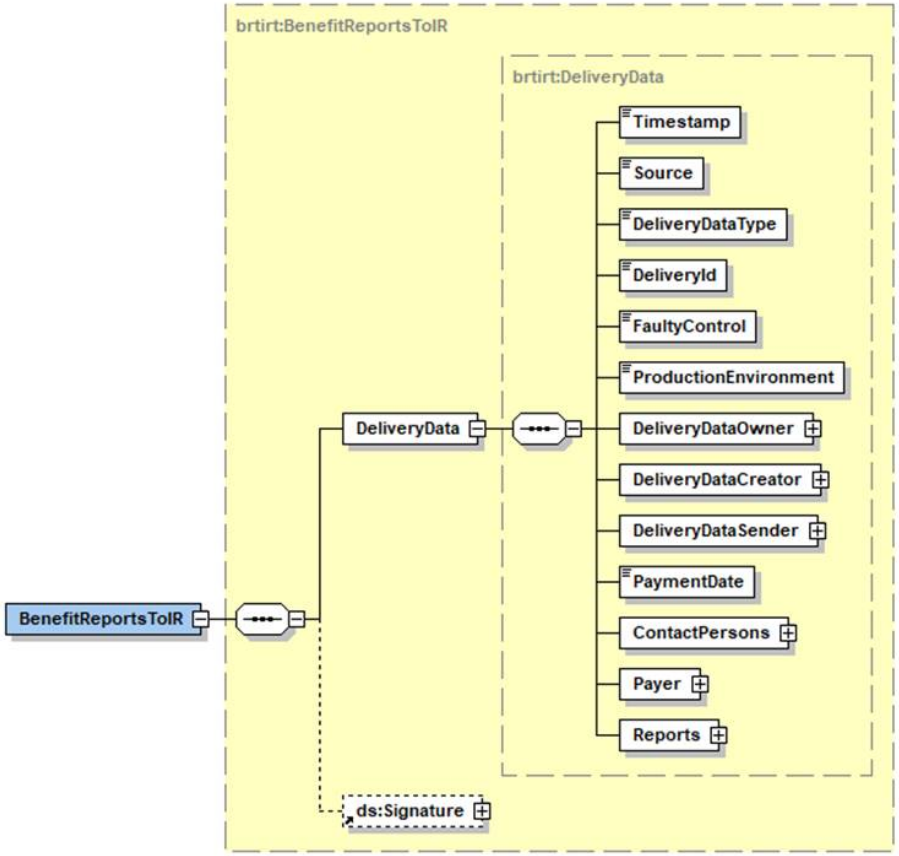

Tietoryhmän tiedot:

Tiedon nimi	Tyyppi	Sallitut arvot	V/P	Käsittelysääntö
Aineiston tiedot (DeliveryData)	brtirt:DeliveryData		P	
Aineiston muodostamishetki (Timestamp)	xs:dateTime		P	
Tietolähde (Source)	irct:String30		P	

Aineiston tyyppi (DeliveryDataType)	xs:int	koodisto: DeliveryDataType ja siitä arvo 102	P	
Aineiston omistajan (maksajan) aineistoviite (DeliveryId)	irct:String40		P	Aineiston omistajan aineistoviitteen tulee yksilöidä kaikki tietyn maksajan (Payer) etuustietoilmoituksia sisältävät aineistot (DeliveryDataType=102).
Virheellisten tietojen (ilmoitusten) käsittelyn ohjaus (FaultyControl)	xs:int	koodisto: FaultyControl	P	Jos aineisto sisältää virheellisiä ilmoituksia, tiedolla ohjataan sitä, että hylätäänkö aineistosta ainoastaan virheelliset ilmoitukset vai hylätäänkö koko aineisto.
Tuotantoympäristö (ProductionEnvironment)	irct:trueOrFalse	koodisto: ProductionEnvironment	P	Jos tieto on ”true”, aineiston tulee olla toimitettu tulorekisterin tuotantoympäristöön. Jos tieto on ”false”, aineiston tulee olla toimitettu tulorekisterin testausympäristöön.
Aineiston omistaja (DeliveryDataOwner)	brtirt:Id		P	Tietoihin Aineiston omistaja, Aineiston muodostaja ja Aineiston lähettäjä liittyvät käsittelysäännöt: **Maksajalla on asiakastunniste ja maksaja ilmoittaa tiedot itse:** Tietoryhmässä Maksajan tunnisteet on annettu vähintään yksi tunniste. *Aineiston omistaja* -tiedon on oltava jokin maksajan tunnisteista. Jos tietoryhmässä Maksajan tunnisteet on annettu Y-tunnus, se on annettava aineiston omistajaksi. *Aineiston muodostajaksi* on annettava Aineiston omistaja (= maksaja). *Aineiston lähettäjäksi* on annettava Aineiston omistaja (= maksaja). **Maksajalla on asiakastunniste ja palveluntarjoaja toimittaa tiedot maksajan puolesta:** Tietoryhmässä Maksajan tunnisteet on annettu vähintään yksi tunniste. *Aineiston omistaja* -tiedon on oltava jokin maksajan tunnisteista. Jos tietoryhmässä Maksajan tunnisteet on annettu Y-tunnus, se on annettava aineiston omistajaksi. *Aineiston muodostajaksi* on annettava palveluntarjoajan tunniste. Jos palveluntarjoajalla on Y-tunnus, on annettava se. Palveluntarjoajalla on oltava tulorekisterissä oikeus toimittaa aineistoja toisen puolesta. *Aineiston lähettäjäksi* on annettava Aineiston muodostaja (= palveluntarjoaja).
Tunnisteen tyyppi (Type)	xs:int	koodisto: IdType	P	
Tunniste (Code)	irct:String30		P	Jos ”Tunnisteen tyyppi” on ”Y-tunnus”, tunnisteen on oltava olemassa (Yritys- ja yhteisötietojärjestelmästä (YTJ) saatavien tietojen perusteella).
Maakoodi (CountryCode)	irct:String2	ISO3166-maakoodiston mukainen 2-kirjaiminen koodi.	V/P	Pakollinen tieto, jos "Tunnisteen tyyppi" on joku muu kuin ”Y-tunnus”.

		Jos maa on tuntematon, annetaan arvo ”99”.		
Maan nimi (CountryName)	irct:String70		V/P	Pakollinen tieto, jos "Maakoodi" on ”99”.
Aineiston muodostaja (DeliveryDataCreator)	brtirt:Id		P	Tunnisteen tyypin, Tunnisteen, Maakoodin ja Maan nimen käsittelysäännöt kuten tietoryhmässä Aineiston omistaja (DeliveryDataOwner).
Aineiston lähettäjä (DeliveryDataSender)	brtirt:Id		P	Tunnisteen tyypin, Tunnisteen, Maakoodin ja Maan nimen käsittelysäännöt kuten tietoryhmässä Aineiston omistaja (DeliveryDataOwner).
Suorituksen maksupäivä tai muu ilmoituspäivä (PaymentDate)	xs:date		P	Tieto ei saa olla aikaisempi kuin 1.1.2021 eikä yli 45 päivää kuluvasta päivästä eteenpäin. Jos "Toimenpiteen tyyppi" on "Korvaava ilmoitus", tiedon on oltava sama kuin ilmoituksen edellisessä versiossa.
Aineiston yhteyshenkilöt (ContactPersons)	brtirt:ContactPersons		P	
Maksajan tiedot (Payer)	brtirt:Payer		P	
Ilmoitusten tiedot (Reports)	brtirt:Reports		P	
Allekirjoitus (Signature)	xsig:SignatureType		V/P	Tietoryhmässä toimitetaan aineiston sähköinen allekirjoitus. Aineisto on allekirjoitettava Aineiston muodostajaksi annetun toimijan varmenteella. Elementti on vapaaehtoinen latauspalvelun kautta toimitettavassa aineistossa.

2.2 Aineiston yhteyshenkilöt (ContactPersons)

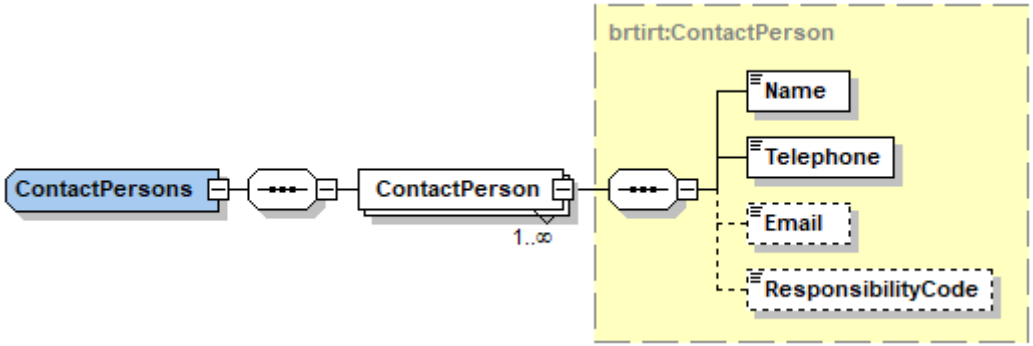

Tietoryhmän tiedot:

Tiedon nimi	Tyyppi	Sallitut arvot	V/P	Käsittelysääntö
Aineiston yhteyshenkilöt (ContactPersons)	brtirt:ContactPersons		P	
Aineiston yhteyshenkilö (ContactPerson)	brtirt:ContactPerson		P	Yhteyshenkilöitä voi olla useita.
Nimi (Name)	irct:String200		P	
Puhelinnumero (Telephone)	irct:String40		P	
Sähköpostiosoite (Email)	irct:String70		V	
Vastuualue (ResponsibilityCode)	xs:int	koodisto: ResponsibilityCode	V	

2.3 Maksajan tiedot (Payer)

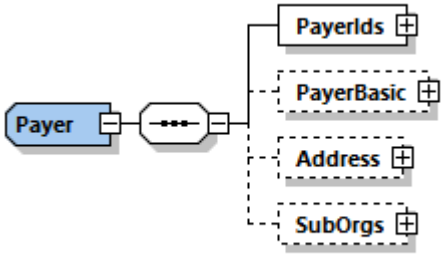

Tietoryhmän tiedot:

Tiedon nimi	Tyyppi	V/P
Maksajan tiedot (Payer)	brtirt:Payer	P
Maksajan tunnisteet (PayerIds)	brtirt:PayerIds	P
Maksajan perustiedot (PayerBasic)	brtirt:PayerBasic	V/P
Maksajan osoite (Address)	brtirt:Address	V/P
Maksajan aliorganisaatiot (SubOrgs)	brtirt:SubOrgs	V

2.4 Maksajan tunnisteet (PayerIds)

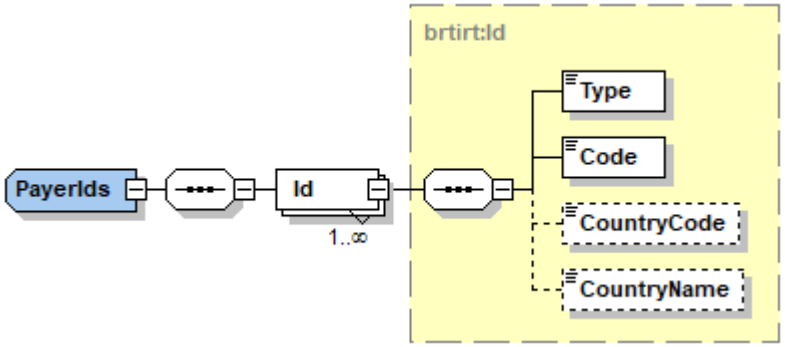

Tietoryhmän tiedot:

Tiedon nimi	Tyyppi	Sallitut arvot	V/P	Käsittelysääntö
Maksajan tunnisteet (PayerIds)	brtirt:PayerIds		P	Jos "Toimenpiteen tyyppi" on "Korvaava ilmoitus", tiedon on oltava sama kuin ilmoituksen edellisessä versiossa.
Maksajan tunniste (Id)	brtirt:Id		P	Maksajalla voi olla useita tunnisteita. Maksajan ja tulonsaajan tunnisteet eivät saa olla samat (yksikään maksajan tunnisteista ei saa olla sama kuin mikään tulonsaajan tunnisteista).
Etuuden maksajan tunnisteen tyyppi (Type)	xs:int	koodisto: BenefitPayerIdType	P	
Tunniste (Code)	irct:String30		P	Jos ”Etuuden maksajan tunnisteen tyyppi” on ”Y-tunnus”, tunnisteen on oltava olemassa (Yritys- ja yhteisötietojärjestelmästä (YTJ) saatavien tietojen perusteella).
Maakoodi (CountryCode)	irct:String2	ISO3166-maakoodiston mukainen 2-kirjaiminen koodi. Jos maa on tuntematon, annetaan arvo ”99”.	V/P	Pakollinen tieto, jos "Etuuden maksajan tunnisteen tyyppi" on joku muu kuin ”Y-tunnus”.
Maan nimi (CountryName)	irct:String70		V/P	Pakollinen tieto, jos "Maakoodi" on ”99”.

2.5 Maksajan perustiedot (PayerBasic)

Tietoryhmän tiedot:

Tiedon nimi	Tyyppi	Sallitut arvot	V/P	Käsittelysääntö
Maksajan perustiedot (PayerBasic)	brtirt:PayerBasic		V/P	Pakollinen tietoryhmä, jos tietoryhmässä ”Maksajan tunnisteet” ei ole annettu tunnistetta, jossa "Etuuden maksajan tunnisteen tyyppi" on ”Y-tunnus”.
Yrityksen nimi (CompanyName)	irct:String200		P	

2.6 Maksajan osoite (Address)

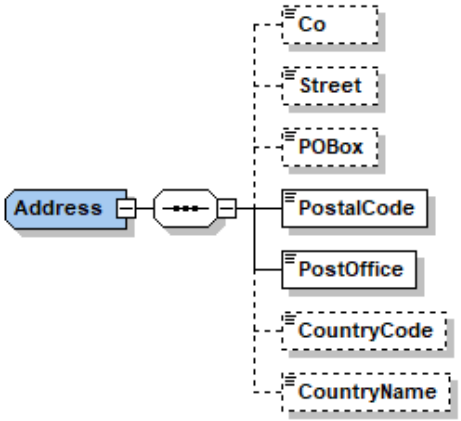

Tietoryhmän tiedot:

Tiedon nimi	Tyyppi	Sallitut arvot	V/P	Käsittelysääntö
Maksajan osoite (Address)	brtirt:Address		V/P	Pakollinen tietoryhmä, jos tietoryhmässä ”Maksajan tunnisteet” ei ole annettu tunnistetta, jossa "Etuuden maksajan tunnisteen tyyppi" on ”Y-tunnus”.
c/o-tarkenne (Co)	irct:String70		V	
Katuosoite (Street)	irct:String100		V/P	Jos tietoryhmä annetaan, on annettava joko ”Katuosoite” tai ”PL”. Molempia ei voi antaa.
PL (POBox)	irct:String10		V/P	Jos tietoryhmä annetaan, on annettava joko ”Katuosoite” tai ”PL”. Molempia ei voi antaa.
Postinumero (PostalCode)	irct:String20		P	
Postitoimipaikka (PostOffice)	irct:String200		P	
Maakoodi (CountryCode)	irct:String2	ISO3166-maakoodiston mukainen 2-kirjaiminen koodi. Jos maa on tuntematon, annetaan arvo ”99”.	V/P	Pakollinen tietoryhmä, jos tietoryhmässä ”Maksajan tunnisteet” ei ole annettu tunnistetta, jossa "Etuuden maksajan tunnisteen tyyppi" on ”Y-tunnus”.
Maan nimi (CountryName)	irct:String70		V/P	Pakollinen tieto, jos "Maakoodi" on ”99”.

2.7 Maksajan aliorganisaatiot (SubOrgs)

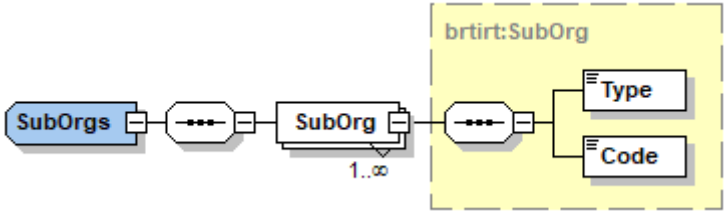

Tietoryhmän tiedot:

Tiedon nimi	Tyyppi	Sallitut arvot	V/P	Käsittelysääntö
Maksajan aliorganisaatiot (SubOrgs)	brtirt:SubOrgs		V	
Maksajan aliorganisaatio (SubOrg)	brtirt:SubOrg		P	Maksajalla voi olla useita aliorganisaatioita (koodistossa on toistaiseksi tosin tunnistettu vain yksi etuuden maksajan aliorganisaation tunnisteen tyyppi). Maksajalla voi olla vain yksi tietyn "Etuuden maksajan aliorganisaation tunnisteen tyyppi" -tiedon mukainen aliorganisaatio.
Etuuden maksajan aliorganisaation tunnisteen tyyppi (Type)	xs:int	koodisto: BenefitPayerSubOrgType	P	
Aliorganisaation tunniste (Code)	irct:String20		P	

2.8 Ilmoitusten tiedot (Reports)

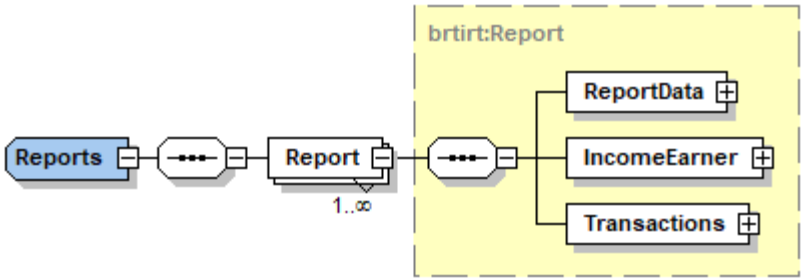

Tietoryhmän tiedot:

Tiedon nimi	Tyyppi	V/P
Ilmoitusten tiedot (Reports)	brtirt:Reports	P
Ilmoituksen tiedot (Report)	brtirt:Report	P
Palvelun tiedot (ReportData)	brtirt:ReportData	P
Tulonsaajan tiedot (IncomeEarner)	brtirt:IncomeEarner	P
Tulolajit (Transactions)	brtirt:Transactions	P

2.9 Palvelun tiedot (ReportData)

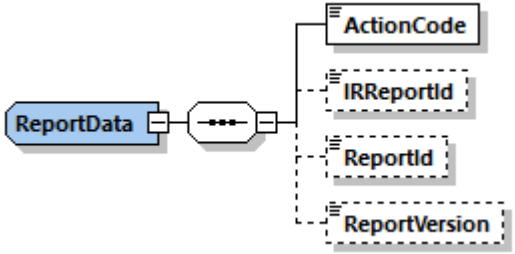

Tietoryhmän tiedot:

Tiedon nimi	Tyyppi	Sallitut arvot	V/P	Käsittelysääntö
Palvelun tiedot (ReportData)	brtirt:ReportData		P	Ilmoitus ei saa esiintyä aineistossa kuin yhden kerran (samasta ilmoituksesta ei voi samassa aineistossa olla sekä uutta että korvaavaa ilmoitusta tai useita korvaavia ilmoituksia).
Toimenpiteen tyyppi (ActionCode)	xs:int	koodisto: ActionCode	P	
Tulorekisterin ilmoitusviite (IRReportId)	irct:Guid		V/P	Pakollinen tieto, jos "Toimenpiteen tyyppi" on ”Korvaava ilmoitus” ja tietoa "Maksajan ilmoitusviite" ei ole annettu. Tietoa ei saa antaa, jos "Toimenpiteen tyyppi" on ”Uusi ilmoitus”.
Maksajan ilmoitusviite (ReportId)	irct:String40		V/P	Pakollinen tieto seuraavissa tapauksissa: • "Toimenpiteen tyyppi" on ”Uusi ilmoitus”. • "Toimenpiteen tyyppi" on ”Korvaava ilmoitus” ja tietoa "Tulorekisterin ilmoitusviite" ei ole annettu. Maksajan ilmoitusviitteen tulee yksilöidä kaikki tietyn maksajan (Payer) etuustietoilmoitukset.
Ilmoituksen versionumero (ReportVersion)	xs:int		V	Versionumeron on oltava nollaa suurempi positiivinen kokonaisluku. Tietoa ei saa antaa, jos "Toimenpiteen tyyppi" on ”Uusi ilmoitus”.

2.10 Tulonsaajan tiedot (IncomeEarner)

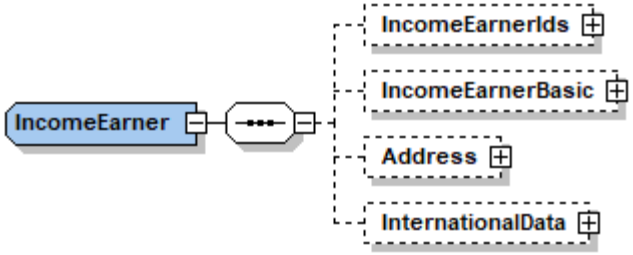

Tietoryhmän tiedot:

Tiedon nimi	Tyyppi	V/P
Tulonsaajan tiedot (IncomeEarner)	brtirt:IncomeEarner	P
Tulonsaajan tunnisteet (IncomeEarnerIds)	brtirt:IncomeEarnerIds	V/P
Tulonsaajan perustiedot (IncomeEarnerBasic)	brtirt:IncomeEarnerBasic	V/P
Tulonsaajan osoite (Address)	brtirt:Address	V/P
Kansainväliset tilanteet (InternationalData)	brtirt:InternationalData	V

2.11 Tulonsaajan tunnisteet (IncomeEarnerIds)

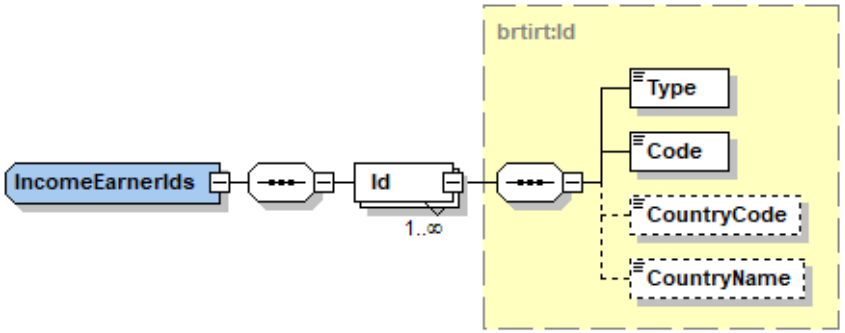

Tietoryhmän tiedot:

Tiedon nimi	Tyyppi	Sallitut arvot	V/P	Käsittelysääntö
Tulonsaajan tunnisteet (IncomeEarnerIds)	brtirt:IncomeEarnerIds		V/P	Pakollinen tietoryhmä, jos tietoa ”Tulonsaajalla ei ole asiakastunnistetta” ei ole annettu. Tietoryhmää ei saa antaa, jos tieto ”Tulonsaajalla ei ole asiakastunnistetta” on annettu. Jos "Toimenpiteen tyyppi" on "Korvaava ilmoitus", tiedon on oltava sama kuin ilmoituksen edellisessä versiossa.
Tulonsaajan tunniste (Id)	brtirt:Id		P	Tulonsaajalla voi olla useita tunnisteita. Jos tulonsaajalle on annettu useita suomalaisia henkilötunnuksia, tunnusten perusteella päätellyn syntymäajan tulee olla sama kaikilla tunnuksilla.
Etuuden saajan tunnisteen tyyppi (Type)	xs:int	koodisto: BenefitIncomeEarnerIdType	P	
Tunniste (Code)	irct:String30		P	Jos ”Etuuden saajan tunnisteen tyyppi” on ”Y-tunnus”, tunnisteen on oltava olemassa (Yritys- ja yhteisötietojärjestelmästä (YTJ) saatavien tietojen perusteella). Jos ”Etuuden saajan tunnisteen tyyppi” on ”Suomalainen henkilötunnus”, tunnisteen on oltava olemassa (Väestötietojärjestelmästä (VTJ) saatavien tietojen perusteella).
Maakoodi (CountryCode)	irct:String2	ISO3166-maakoodiston mukainen 2-kirjaiminen koodi.	V/P	Pakollinen tieto, jos "Etuuden saajan tunnisteen tyyppi" on joku muu kuin ”Y-tunnus” tai ”Suomalainen henkilötunnus”.

		Jos maa on tuntematon, annetaan arvo ”99”.		
Maan nimi (CountryName)	irct:String70		V/P	Pakollinen tieto, jos "Maakoodi" on ”99”.

2.12 Tulonsaajan perustiedot (IncomeEarnerBasic)

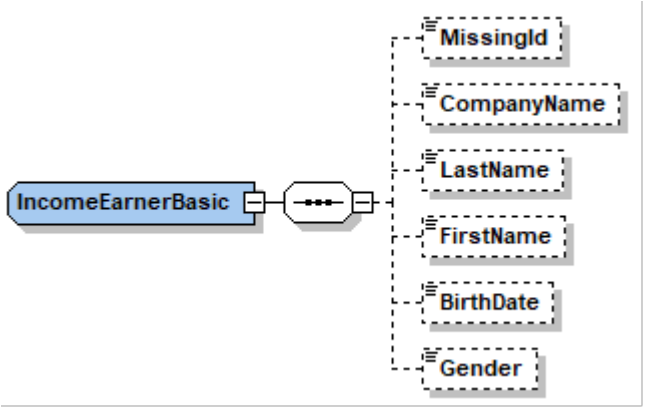

Tietoryhmän tiedot:

Tiedon nimi	Tyyppi	Sallitut arvot	V/P	Käsittelysääntö
Tulonsaajan perustiedot (IncomeEarnerBasic)	brtirt:IncomeEarnerBasic		V/P	Pakollinen tietoryhmä, jos tietoryhmässä ”Tulonsaajan tunnisteet” ei ole annettu yhtään sellaista tunnistetta, jossa "Etuuden saajan tunnisteen tyyppi" on ”Y-tunnus” tai ”Suomalainen henkilötunnus”.
Tulonsaajalla ei ole asiakastunnistetta (MissingId)	irct:true	”true”	V/P	Pakollinen tieto, jos tulonsaajalle ei ole annettu yhtään tunnistetta tietoryhmässä ”Tulonsaajan tunnisteet”. Tietoa ei saa antaa, jos tulonsaajalle on annettu tunnisteita tietoryhmässä ”Tulonsaajan tunnisteet”.
Yrityksen nimi (CompanyName)	irct:String200		V/P	Pakollinen tieto seuraavissa tapauksissa: • Tietoryhmässä ”Tulonsaajan tunnisteet” ei ole annettu tunnistetta, jossa "Etuuden saajan tunnisteen tyyppi" on ”Y-tunnus” tai ”Suomalainen henkilötunnus” ja tietoja "Sukunimi", "Etunimi" ei ole annettu. • Tieto "Tulonsaajalla ei ole asiakastunnistetta" on ”true” ja tietoja "Sukunimi", "Etunimi" ei ole annettu. Tietoa ei saa antaa, jos tiedot "Sukunimi", "Etunimi" on annettu.
Sukunimi (LastName)	irct:String200		V/P	Pakollinen tieto seuraavissa tapauksissa: • Tietoryhmässä ”Tulonsaajan tunnisteet” ei ole annettu tunnistetta, jossa tieto "Etuuden saajan tunnisteen tyyppi" on ”Y-tunnus” tai ”Suomalainen henkilötunnus” ja tietoa "Yrityksen nimi" ei ole annettu. • Tieto "Tulonsaajalla ei ole asiakastunnistetta" on ”true” ja tietoa "Yrityksen nimi" ei ole annettu.

				Tietoa ei saa antaa, jos ”Yrityksen nimi” on annettu.
Etunimi (FirstName)	irct:String100		V/P	Tarkistetaan samoin kuin ”Sukunimi”.
Syntymäaika (BirthDate)	xs:date		V/P	Pakollinen tieto seuraavissa tapauksissa: • Tietoryhmässä ”Tulonsaajan tunnisteet” ei ole annettu tunnistetta, jossa ”Etuuden saajan tunnisteen tyyppi” on ”Suomalainen henkilötunnus” ja tiedot "Etunimi", "Sukunimi" on annettu. • Tieto "Tulonsaajalla ei ole asiakastunnistetta" on ”true” ja tiedot "Etunimi", "Sukunimi" on annettu. Tieto ei saa olla suurempi kuin kuluva päivä. Tieto ei saa olla aikaisempi kuin 1.1.1800. Jos "Toimenpiteen tyyppi" on "Korvaava ilmoitus", tiedon on oltava sama kuin ilmoituksen edellisessä versiossa.
Sukupuoli (Gender)	xs:int	koodisto: Gender	V/P	Pakollinen tieto, jos tietoryhmässä ”Tulonsaajan tunnisteet” ei ole annettu tunnistetta, jossa tieto ”Etuuden saajan tunnisteen tyyppi” on ”Suomalainen henkilötunnus” ja tiedot "Etunimi", "Sukunimi" on annettu.

2.13 Tulonsaajan osoite (Address)

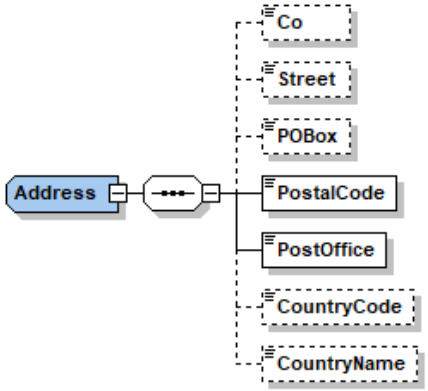

Tietoryhmän tiedot:

Tiedon nimi	Tyyppi	Sallitut arvot	V/P	Käsittelysääntö
Tulonsaajan osoite (Address)	brtirt:Address		V/P	Pakollinen tietoryhmä seuraavissa tapauksissa: • Tietoryhmässä ”Tulonsaajan tunnisteet” ei ole annettu yhtään sellaista tunnistetta, jossa "Etuuden saajan tunnisteen tyyppi" on ”Y-tunnus” tai ”Suomalainen henkilötunnus”. • Tieto ”Tulonsaajalla ei ole asiakastunnistetta" on ”true”. • Tieto "Rajoitetusti verovelvollinen" on ”true”.
c/o-tarkenne (Co)	irct:String70		V	
Katuosoite (Street)	irct:String100		V/P	Jos tietoryhmä annetaan, on annettava joko ”Katuosoite” tai ”PL”. Molempia ei voi antaa.
PL (POBox)	irct:String10		V/P	Jos tietoryhmä annetaan, on annettava joko ”Katuosoite” tai ”PL”. Molempia ei voi antaa.
Postinumero (PostalCode)	irct:String20		P	
Postitoimipaikka (PostOffice)	irct:String200		P	
Maakoodi (CountryCode)	irct:String2	ISO3166-maakoodiston mukainen 2-kirjaiminen koodi. Jos maa on tuntematon, annetaan arvo ”99”.	V/P	Pakollinen tieto seuraavissa tapauksissa: • Tietoryhmässä ”Tulonsaajan tunnisteet” ei ole annettu tunnistetta, jossa tieto "Etuuden saajan tunnisteen tyyppi" on ”Y-tunnus” tai ”Suomalainen henkilötunnus”. • Tieto "Tulonsaajalla ei ole asiakastunnistetta" on ”true”. • Tieto "Rajoitetusti verovelvollinen" on ”true”.
Maan nimi (CountryName)	irct:String70		V/P	Pakollinen tieto, jos "Maakoodi" on ”99”.

2.14 Kansainväliset tilanteet (InternationalData)

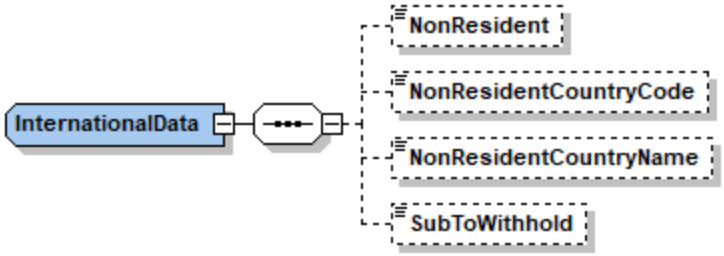

Tietoryhmän tiedot:

Tiedon nimi	Tyyppi	Sallitut arvot	V/P	Käsittelysääntö
Kansainväliset tilanteet (InternationalData)	brtirt:InternationalData		V	
Rajoitetusti verovelvollinen (NonResident)	irct:true	”true”	V	
Asuinvaltion maakoodi (NonResidentCountryCode)	irct:String2	ISO3166-maakoodiston mukainen 2-kirjaiminen koodi. Jos maa on tuntematon, annetaan arvo ”99”.	V/P	Pakollinen tieto, jos tieto "Rajoitetusti verovelvollinen" on ”true”.
Asuinvaltion nimi (NonResidentCountryName)	irct:String70		V/P	Pakollinen tieto, jos "Maakoodi" on ”99”.
Ennakonpidätyksen alainen tulo (SubToWithhold)	irct:true	”true”	V	Tiedon voi antaa vain, jos "Rajoitetusti verovelvollinen" on ”true”.

2.15 Tulolajit (Transactions)

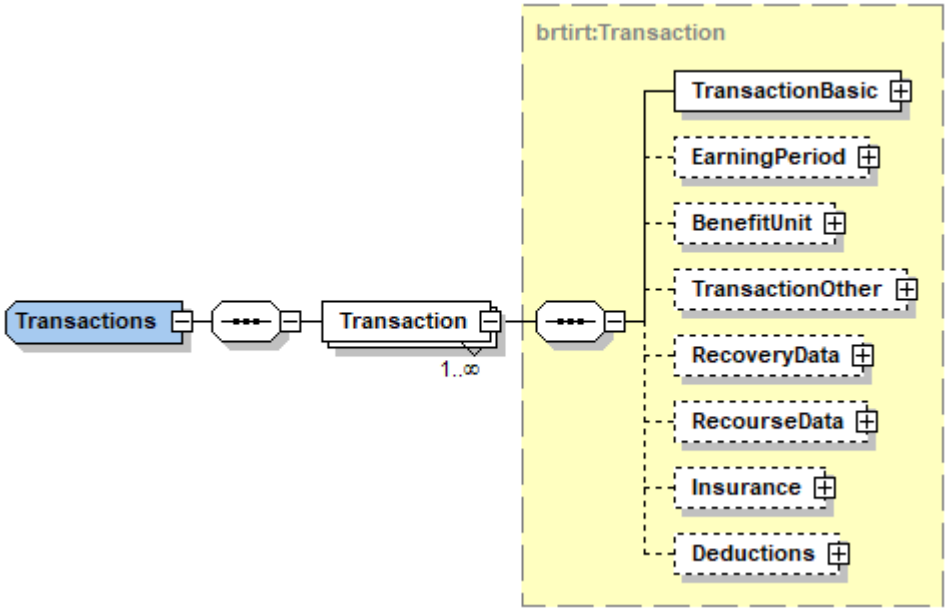

Tietoryhmän tiedot:

Tiedon nimi	Tyyppi	V/P	
Tulolajit (Transactions)	brtirt:Transactions	P	
Tulolajin tiedot (Transaction)	brtirt:Transaction	P	Tulonsaajalla voi olla useita tulolajeja.
Tulolajin yleistiedot (TransactionBasic)	brtirt:TransactionBasic	P	
Ansaintakausi (EarningPeriod)	brtirt:EarningPeriod	V/P	
Etuuden yksikkö (BenefitUnit)	brtirt:BenefitUnit	V/P	
Tulolajin lisätiedot (TransactionOther)	brtirt:TransactionOther	V/P	
Takaisinmaksun lisätiedot (RecoveryData)	brtirt:RecoveryData	V/P	
Regressin lisätiedot (RecourseData)	brtirt:RecourseData	V	
Vakuutuksen tiedot (Insurance)	brtirt:Insurance	V/P	
Vähennykset (Deductions)	brtirt:Deductions	V	

2.16 Tulolajin yleistiedot (TransactionBasic)

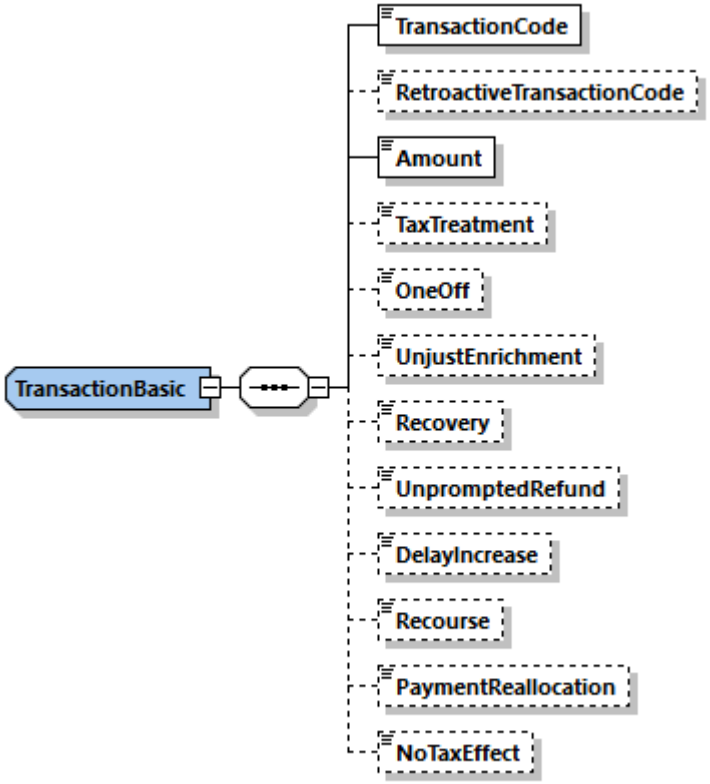

Tietoryhmän tiedot:

Tiedon nimi	Tyyppi	Sallitut arvot	V/P	Käsittelysääntö
Tulolajin yleistiedot (TransactionBasic)	brtirt:TransactionBasic		P	Tulolajille voi antaa vain yhden tiedoista "Perusteeton etu", "Takaisinperintä", "Regressi" ja "Oma-aloitteinen palautus". Jos tulolajille on esimerkiksi annettu tieto "Perusteeton etu" = "true", tulolajille ei samanaikaisesti voi antaa tietoa "Takaisinperintä" = "true" tai "Regressi" = "true" tai "Oma-aloitteinen palautus" = "true".

Tulolajin koodi (TransactionCode)	xs:int	koodisto: BenefitTransactionCode	P	
Tulolaji muuttunut, uusi tulolajin koodi (RetroactiveTransactionCode)	xs:int	koodisto: BenefitTransactionCode	V	
Määrä (Amount)	irct:decimal2		P	Etuudet - Koodistot - Tulolajit -dokumentissa on lueteltu ne tulolajit ("Tulolajin koodi"), joille voi antaa negatiivisen "Määrä"-tiedon. Muille tulolajeille negatiivista "Määrä"-tietoa ei saa antaa.
Etuuden veronalaisuus (TaxTreatment)	xs:int	koodisto: BenefitTaxTreatment	V/P	Etuudet - Koodistot - Tulolajit -dokumentissa on lueteltu ne tulolajit ("Tulolajin koodi"), joille tieto on pakollinen. Etuudet - Koodistot - Tulolajit -dokumentissa on lueteltu ne tulolajit ("Tulolajin koodi"), joille tietoa ei saa antaa.
Kertakorvaus (OneOff)	irct:true	”true”	V	
Perusteeton etu (UnjustEnrichment)	irct:true	”true”	V	Tietoa ei voi antaa tulolajille "Perusteeton etu" (1270).
Takaisinperintä (Recovery)	irct:true	”true”	V	Jos "Toimenpiteen tyyppi" on "Korvaava ilmoitus", tiedon on oltava sama kuin ilmoituksen edellisessä versiossa.
Oma-aloitteinen palautus (UnpromptedRefund)	irct:true	”true”	V	Jos "Toimenpiteen tyyppi" on "Korvaava ilmoitus", tiedon on oltava sama kuin ilmoituksen edellisessä versiossa.
Viivästyskorotus (DelayIncrease)	irct:true	”true”	V	Jos "Toimenpiteen tyyppi" on "Korvaava ilmoitus", tiedon on oltava sama kuin ilmoituksen edellisessä versiossa.
Regressi (Recourse)	irct:true	”true”	V	
Maksun oikaisu (PaymentReallocation)	irct:true	”true”	V	
Ei vaikuta verotukseen (NoTaxEffect)	irct:true	”true”	V	

2.17 Ansaintakausi (EarningPeriod)

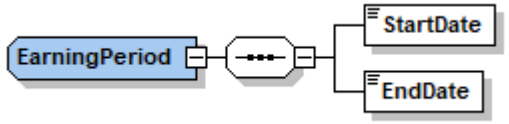

Tietoryhmän tiedot:

Tiedon nimi	Tyyppi	Sallitut arvot	V/P	Käsittelysääntö
Ansaintakausi (EarningPeriod)	brtirt:EarningPeriod		V/P	Tietoryhmä on pakollinen, jos "Takaisinperintä" ei ole "true" eikä "Oma-aloitteinen palautus" ole "true". Tietoryhmää ei saa antaa, jos "Takaisinperintä" on "true" tai jos "Oma-aloitteinen palautus" on "true".
Alkupäivä (StartDate)	xs:date		P	Tieto ei saa olla aikaisempi kuin 1.1.1800.
Loppupäivä (EndDate)	xs:date		P	Tieto ei saa olla aikaisempi kuin "Alkupäivä".

2.18 Etuuden yksikkö (BenefitUnit)

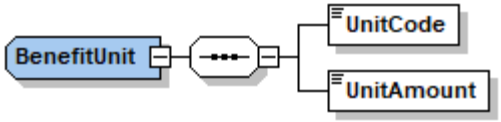

Tietoryhmän tiedot:

Tiedon nimi	Tyyppi	Sallitut arvot	V/P	Käsittelysääntö
Etuuden yksikkö (BenefitUnit)	brtirt:BenefitUnit		V/P	Etuudet - Koodistot - Tulolajit -dokumentissa on lueteltu ne tulolajit ("Tulolajin koodi"), joille tietoryhmä on pakollinen.
Yksikkö (UnitCode)	xs:int	koodisto: BenefitUnitCode	P	
Yksiköiden määrä (UnitAmount)	irct:decimal2		P	Tiedon on oltava ei-negatiivinen.

2.19 Tulolajin lisätiedot (TransactionOther)

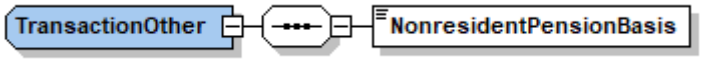

Tietoryhmän tiedot:

Tiedon nimi	Tyyppi	Sallitut arvot	V/P	Käsittelysääntö
Tulolajin lisätiedot (TransactionOther)	brtirt:TransactionOther		V/P	
Rajoitetusti verovelvolliselle maksetun eläkkeen peruste (NonresidentPensionBasis)	xs:int	koodisto: NonresidentPensionBasis	P	Tieto on pakollinen, jos "Rajoitetusti verovelvollinen" on ”true” ja tulolaji ("Tulolajin koodi") on Etuudet - Koodistot - Tulolajit -dokumentin mukaan sellainen, jolle tieto on pakollinen rajoitetusti verovelvollisella. Tiedon voi antaa vain, jos "Rajoitetusti verovelvollinen" on ”true” ja • tulolaji ("Tulolajin koodi") on Etuudet - Koodistot - Tulolajit - dokumentin mukaan sellainen, jolle tieto on pakollinen rajoitetusti verovelvollisella, tai • tulolaji ("Tulolajin koodi") on ”Ennakonpidätys”.

2.20 Takaisinmaksun lisätiedot (RecoveryData)

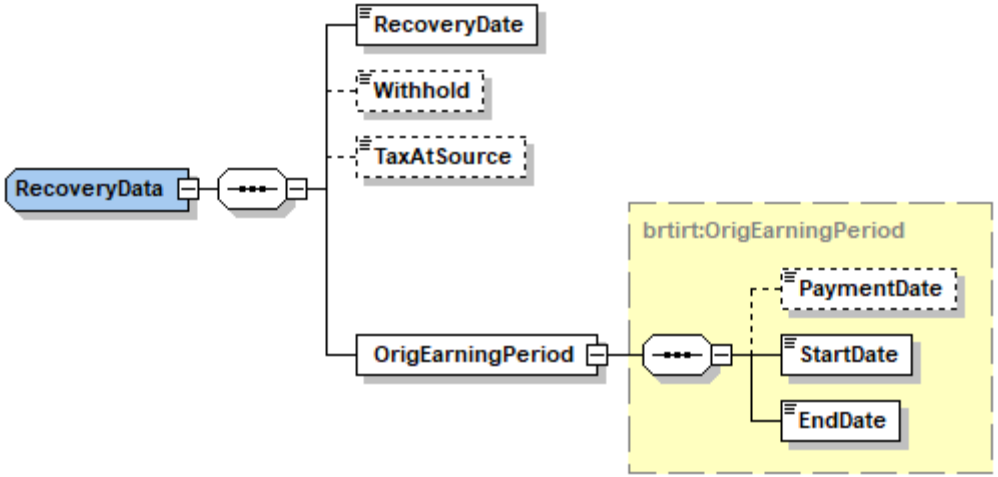

Tietoryhmän tiedot:

Tiedon nimi	Tyyppi	Sallitut arvot	V/P	Käsittelysääntö
Takaisinmaksun lisätiedot (RecoveryData)	brtirt:RecoveryData		V/P	Tietoryhmä on pakollinen, jos "Takaisinperintä" on ”true” tai jos "Oma-aloitteinen palautus" on "true". Tietoryhmää ei saa antaa, jos "Takaisinperintä" ei ole ”true” eikä "Oma-aloitteinen palautus" ole "true".
Takaisinmaksupäivä (RecoveryDate)	xs:date		P	Tieto ei saa olla aikaisempi kuin 1.1.1800.
Takaisinmaksuun kohdistuva ennakonpidätys (Withhold)	irct:decimal2		V	
Takaisinmaksuun kohdistuva lähdevero (TaxAtSource)	irct:decimal2		V	
Alkuperäinen ansaintakausi (OrigEarningPeriod)	brtirt:OrigEarningPeriod		P	Tietojen ”Alkupäivä” ja ”Loppupäivä” on oltava saman kalenterivuoden sisällä. Jos "Toimenpiteen tyyppi" on "Korvaava ilmoitus", tiedon on oltava sama kuin ilmoituksen edellisessä versiossa.
Suorituksen maksupäivä tai muu ilmoituspäivä (PaymentDate)	xs:date		V	Tieto ei saa olla aikaisempi kuin 1.1.1800.
Alkupäivä (StartDate)	xs:date		P	Tieto ei saa olla aikaisempi kuin 1.1.1800.
Loppupäivä (EndDate)	xs:date		P	"Loppupäivä" ei voi olla aikaisempi kuin "Alkupäivä".

2.21 Regressin lisätiedot (RecourseData)

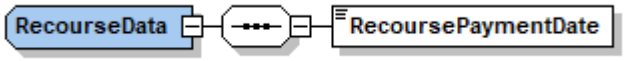

Tietoryhmän tiedot:

Tiedon nimi	Tyyppi	Sallitut arvot	V/P	Käsittelysääntö
Regressin lisätiedot (RecourseData)	brtirt:RecourseData		V	Tiedon voi antaa vain, jos "Regressi" on ”true”.
Regressi verottomasta tulosta, maksupäivä (RecoursePaymentDate)	xs:date		P	"Regressi verottomasta tulosta, maksupäivä" ei voi olla aikaisempi kuin "Suorituksen maksupäivä tai muu ilmoituspäivä". Tieto ei saa olla aikaisempi kuin 1.1.1800.

2.22 Vakuutuksen tiedot (Insurance)

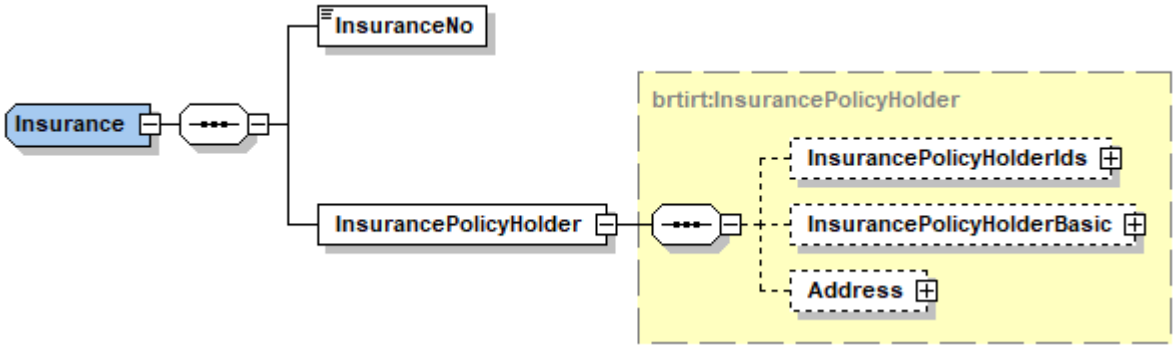

Tietoryhmän tiedot:

Tiedon nimi	Tyyppi	Sallitut arvot	V/P	Käsittelysääntö
Vakuutuksen tiedot (Insurance)	brtirt:Insurance		V/P	Pakollinen tietoryhmä, jos tieto "Etuuden veronalaisuus" on ”Verotonta, annetaan perintö- ja lahjaverolain tieto” tai "Pääomatuloa sekä annetaan perintö- ja lahjaverolain tieto".
Vakuutuksen numero tai muu tunnus (InsuranceNo)	irct:String20		P	
Vakuutuksenottajan tiedot (InsurancePolicyHolder)	brtirt:InsurancePolicyHolder		P	
Vakuutuksenottajan tunnisteet (InsurancePolicyHolderIds)	brtirt:InsurancePolicyHolderIds		V/P	
Vakuutuksenottajan perustiedot (InsurancePolicyHolderBasic)	brtirt:InsurancePolicyHolderBasic		V/P	
Vakuutuksenottajan osoite (Address)	brtirt:Address		V/P	

2.23 Vakuutuksenottajan tunnisteet (InsurancePolicyHolderIds)

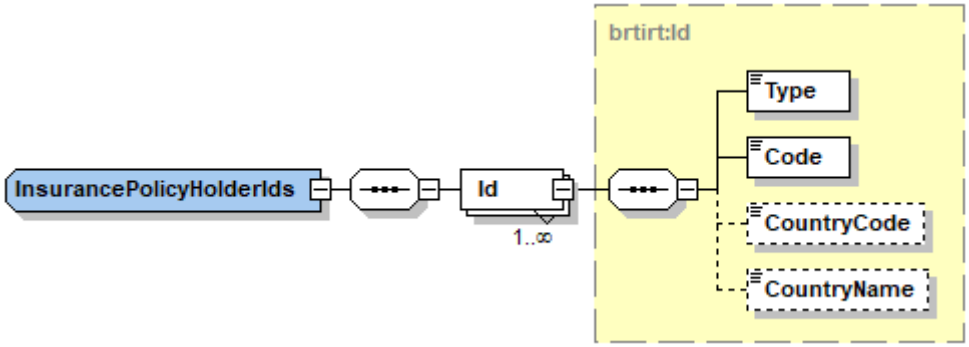

Tietoryhmän tiedot:

Tiedon nimi	Tyyppi	Sallitut arvot	V/P	Käsittelysääntö
Vakuutuksenottajan tunnisteet (InsurancePolicyHolderIds)	brtirt:InsurancePolicyHolderIds		V/P	Pakollinen tietoryhmä, jos tietoa ”Vakuutuksenottajalla ei ole asiakastunnistetta” ei ole annettu. Tietoryhmää ei saa antaa, jos tieto ”Vakuutuksenottajalla ei ole asiakastunnistetta” on annettu.
Vakuutuksenottajan tunniste (Id)	brtirt:Id		P	Vakuutuksenottajalla voi olla useita tunnisteita. Jos vakuutuksenottajalle on annettu useita suomalaisia henkilötunnuksia, tunnusten perusteella päätellyn syntymäajan tulee olla sama kaikilla tunnuksilla.
Tunnisteen tyyppi (Type)	xs:int	koodisto: IdType	P	
Tunniste (Code)	irct:String30		P	Jos ”Tunnisteen tyyppi” on ”Suomalainen henkilötunnus”, tunnisteen on oltava olemassa (Väestötietojärjestelmästä (VTJ) saatavien tietojen perusteella). Jos ”Tunnisteen tyyppi” on ”Y-tunnus”, tunnisteen on oltava olemassa (Yritys- ja yhteisötietojärjestelmästä (YTJ) saatavien tietojen perusteella).
Maakoodi (CountryCode)	irct:String2	ISO3166-maakoodiston mukainen 2-kirjaiminen koodi. Jos maa on tuntematon, annetaan arvo ”99”.	V/P	Pakollinen tieto, jos "Tunnisteen tyyppi" on joku muu kuin ”Suomalainen henkilötunnus” tai ”Y-tunnus”.
Maan nimi (CountryName)	irct:String70		V/P	Pakollinen tieto, jos "Maakoodi" on ”99”.

2.24 Vakuutuksenottajan perustiedot (InsurancePolicyHolderBasic)

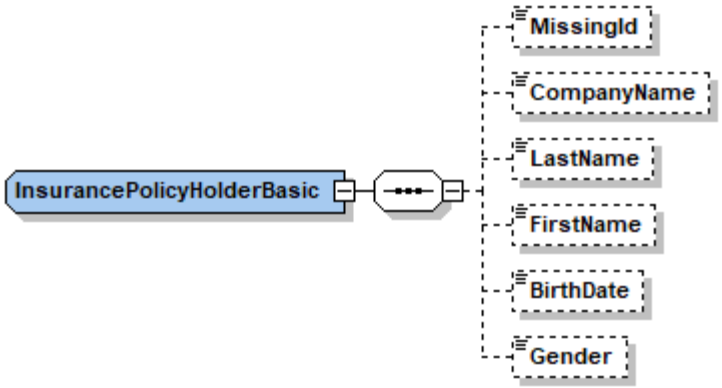

Tietoryhmän tiedot:

Tiedon nimi	Tyyppi	Sallitut arvot	V/P	Käsittelysääntö
Vakuutuksenottajan perustiedot (InsurancePolicyHolderBasic)	brtirt:InsurancePolicyHolderBasic		V/P	Pakollinen tietoryhmä, jos tietoryhmässä ”Vakuutuksenottajan tunnisteet” ei ole annettu yhtään sellaista tunnistetta, jossa "Tunnisteen tyyppi" on ”Suomalainen henkilötunnus” tai ”Y-tunnus”.
Vakuutuksenottajalla ei ole asiakastunnistetta (MissingId)	irct:true	”true”	V/P	Pakollinen tieto, jos vakuutuksenottajalle ei ole annettu yhtään tunnistetta tietoryhmässä ”Vakuutuksenottajan tunnisteet”.
Yrityksen nimi (CompanyName)	irct:String200		V/P	Pakollinen tieto seuraavissa tapauksissa: • Tietoryhmässä ” Vakuutuksenottajan tunnisteet” ei ole annettu tunnistetta, jossa "Tunnisteen tyyppi" on ”Y-tunnus” tai ”Suomalainen henkilötunnus” ja tietoja "Sukunimi", "Etunimi" ei ole annettu. • Tieto " Vakuutuksenottajalla ei ole asiakastunnistetta" on ”true” ja tietoja "Sukunimi", "Etunimi" ei ole annettu. Tietoa ei saa antaa, jos tiedot "Sukunimi", "Etunimi" on annettu.
Sukunimi (LastName)	irct:String200		V/P	Pakollinen tieto seuraavissa tapauksissa: • Tietoryhmässä ” Vakuutuksenottajan tunnisteet” ei ole annettu tunnistetta, jossa tieto "Tunnisteen tyyppi" on ”Y-tunnus” tai ”Suomalainen henkilötunnus” ja tietoa "Yrityksen nimi" ei ole annettu. • Tieto " Vakuutuksenottajalla ei ole asiakastunnistetta" on ”true” ja tietoa "Yrityksen nimi" ei ole annettu. Tietoa ei saa antaa, jos ”Yrityksen nimi” on annettu.

Etunimi (FirstName)	irct:String100		V/P	Tarkistetaan samoin kuin ”Sukunimi”.
Syntymäaika (BirthDate)	xs:date		V/P	Pakollinen tieto seuraavissa tapauksissa: • Tietoryhmässä ”Vakuutuksenottajan tunnisteet” ei ole annettu tunnistetta, jossa ”Tunnisteen tyyppi” on ”Suomalainen henkilötunnus” ja tiedot "Etunimi", "Sukunimi" on annettu. • Tieto "Vakuutuksenottajalla ei ole asiakastunnistetta" on ”true” ja tiedot "Etunimi", "Sukunimi" on annettu. Tieto ei saa olla suurempi kuin kuluva päivä. Tieto ei saa olla aikaisempi kuin 1.1.1800.
Sukupuoli (Gender)	xs:int	koodisto: Gender	V/P	Pakollinen tieto, jos tietoryhmässä ”Vakuutuksenottajan tunnisteet” ei ole annettu tunnistetta, jossa tieto ”Tunnisteen tyyppi” on ”Suomalainen henkilötunnus” ja tiedot "Etunimi", "Sukunimi" on annettu.

2.25 Vakuutuksenottajan osoite (Address)

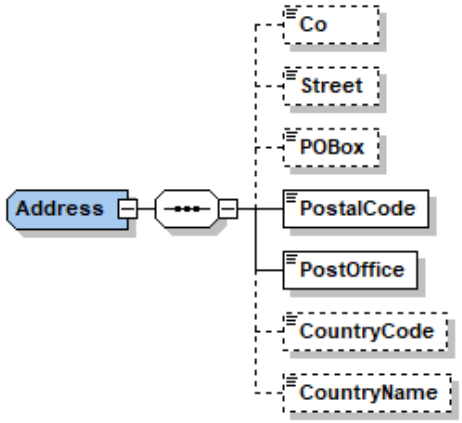

Tietoryhmän tiedot:

Tiedon nimi	Tyyppi	Sallitut arvot	V/P	Käsittelysääntö
Vakuutuksenottajan osoite (Address)	brtirt:Address		V/P	Pakollinen tietoryhmä seuraavissa tapauksissa: • Tietoryhmässä ”Vakuutuksenottajan tunnisteet” ei ole annettu yhtään sellaista tunnistetta, jossa "Tunnisteen tyyppi" on ”Suomalainen henkilötunnus” tai ”Y-tunnus”. • Tieto ”Vakuutuksenottajalla ei ole asiakastunnistetta" on ”true”.
c/o-tarkenne (Co)	irct:String70		V	
Katuosoite (Street)	irct:String100		V/P	Jos tietoryhmä annetaan, on annettava joko ”Katuosoite” tai ”PL”. Molempia ei voi antaa.
PL (POBox)	irct:String10		V/P	Jos tietoryhmä annetaan, on annettava joko ”Katuosoite” tai ”PL”. Molempia ei voi antaa.
Postinumero (PostalCode)	irct:String20		P	
Postitoimipaikka (PostOffice)	irct:String200		P	
Maakoodi (CountryCode)	irct:String2	ISO3166-maakoodiston mukainen 2-kirjaiminen koodi. Jos maa on tuntematon, annetaan arvo ”99”.	V/P	Pakollinen tieto seuraavissa tapauksissa: • Tietoryhmässä ”Vakuutuksenottajan tunnisteet” ei ole annettu tunnistetta, jossa tieto "Tunnisteen tyyppi" on ”Suomalainen henkilötunnus” tai ”Y-tunnus”. • Tieto "Vakuutuksenottajalla ei ole asiakastunnistetta" on ”true”.
Maan nimi (CountryName)	irct:String70		V/P	Pakollinen tieto, jos "Maakoodi" on ”99”.

2.26 Vähennykset (Deductions)

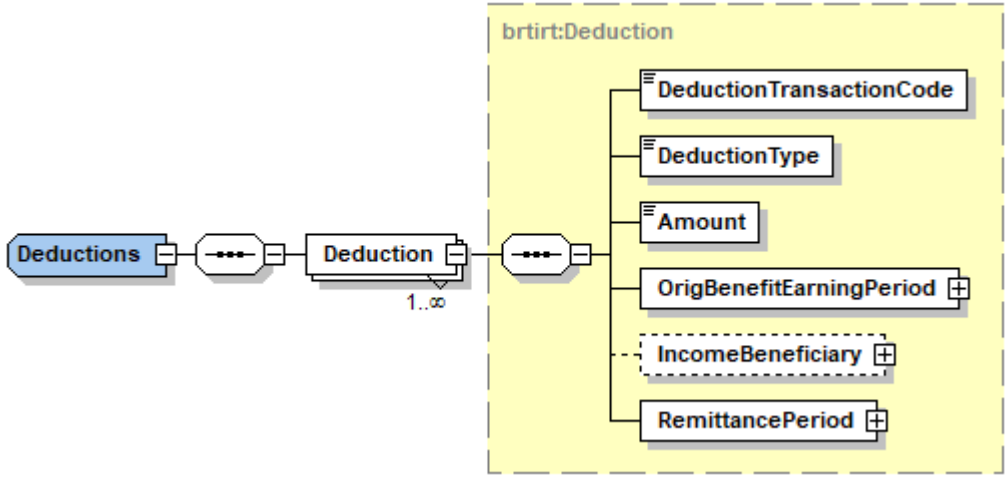

Tietoryhmän tiedot:

Tiedon nimi	Tyyppi	Sallitut arvot	V/P	Käsittelysääntö
Vähennykset (Deductions)	brtirt:Deductions		V	Kaikkien vähennysten "Vähennyksen määrä" -tietojen yhteissumma saa olla enintään tulolajille ("Tulolajin koodi") ilmoitettu "Määrä"-tieto.
Vähennyksen tiedot (Deduction)	brtirt:Deduction		P	Vähennyksiä voi olla useita.
Vähennyksen tulolajin koodi (DeductionTransactionCode)	xs:int	koodisto: BenefitTransactionCode	P	
Vähennyksen tyyppi (DeductionType)	xs:int	koodisto: DeductionType	P	
Vähennyksen määrä (Amount)	irct:decimal2		P	Tieto ei saa olla negatiivinen.
Alkuperäisen etuuden ansaintakausi (OrigBenefitEarningPeriod)	brtirt:OrigBenefitEarningPeriod		P	
Sijaissaajan tiedot (IncomeBeneficiary)	brtirt:IncomeBeneficiary		V	
Tilitysjakso (RemittancePeriod)	brtirt:RemittancePeriod		P	

2.27 Alkuperäisen etuuden ansaintakausi (OrigBenefitEarningPeriod)

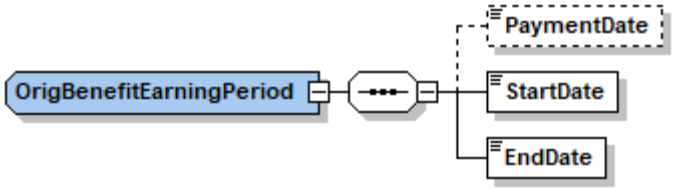

Tietoryhmän tiedot:

Tiedon nimi	Tyyppi	Sallitut arvot	V/P	Käsittelysääntö
Alkuperäisen etuuden ansaintakausi (OrigBenefitEarningPeriod)	brtirt:OrigBenefitEarningPeriod		P	
Suorituksen maksupäivä tai muu ilmoituspäivä (PaymentDate)	xs:date		V	Tieto ei saa olla aikaisempi kuin 1.1.1800.
Alkupäivä (StartDate)	xs:date		P	Tieto ei saa olla aikaisempi kuin 1.1.1800.
Loppupäivä (EndDate)	xs:date		P	Tieto ei saa olla aikaisempi kuin "Alkupäivä".

2.28 Sijaissaajan tiedot (IncomeBeneficiary)

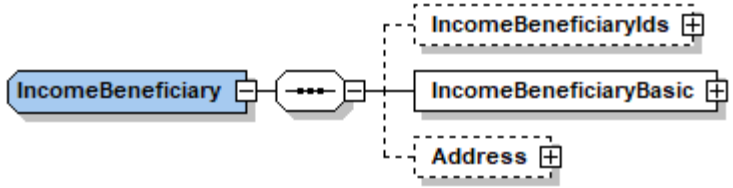

Tietoryhmän tiedot:

Tiedon nimi	Tyyppi	V/P
Sijaissaajan tiedot (IncomeBeneficiary)	brtirt:IncomeBeneficiary	V
Sijaissaajan tunnisteet (IncomeBeneficiaryIds)	brtirt:IncomeBeneficiaryIds	V/P
Sijaissaajan perustiedot (IncomeBeneficiaryBasic)	brtirt:IncomeBeneficiaryBasic	P
Sijaissaajan osoite (Address)	brtirt:Address	V

2.29 Sijaissaajan tunnisteet (IncomeBeneficiaryIds)

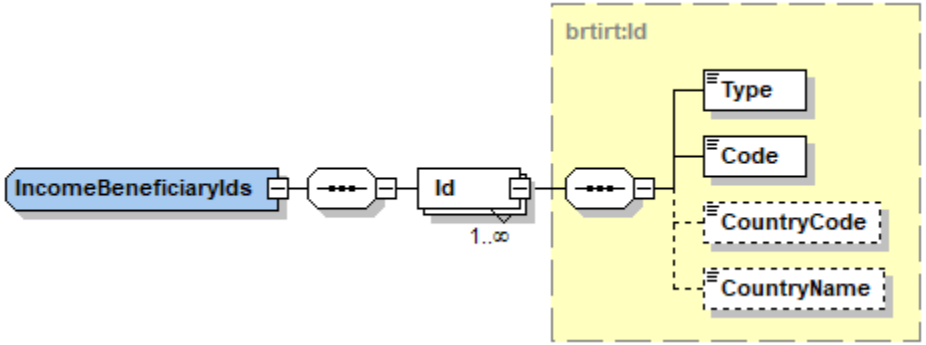

Tietoryhmän tiedot:

Tiedon nimi	Tyyppi	Sallitut arvot	V/P	Käsittelysääntö
Sijaissaajan tunnisteet (IncomeBeneficiaryIds)	brtirt:IncomeBeneficiaryIds		V/P	Pakollinen tietoryhmä, jos tietoa ”Sijaissaajalla ei ole asiakastunnistetta” ei ole annettu. Tietoryhmää ei saa antaa, jos tieto ”Sijaissaajalla ei ole asiakastunnistetta” on annettu. Jos "Toimenpiteen tyyppi" on "Korvaava ilmoitus", tiedon on oltava sama kuin ilmoituksen edellisessä versiossa.
Sijaissaajan tunniste (Id)	brtirt:Id		P	Sijaissaajalla voi olla useita tunnisteita. Jos sijaissaajalle on annettu useita suomalaisia henkilötunnuksia, tunnusten perusteella päätellyn syntymäajan tulee olla sama kaikilla tunnuksilla.
Tunnisteen tyyppi (Type)	xs:int	koodisto: IdType	P	
Tunniste (Code)	irct:String30		P	Jos ”Tunnisteen tyyppi” on ”Suomalainen henkilötunnus”, tunnisteen on oltava olemassa (Väestötietojärjestelmästä (VTJ) saatavien tietojen perusteella). Jos ”Tunnisteen tyyppi” on ”Y-tunnus”, tunnisteen on oltava olemassa (Yritys- ja yhteisötietojärjestelmästä (YTJ) saatavien tietojen perusteella).
Maakoodi (CountryCode)	irct:String2	ISO3166-maakoodiston mukainen 2-kirjaiminen koodi. Jos maa on tuntematon, annetaan arvo ”99”.	V/P	Pakollinen tieto, jos "Tunnisteen tyyppi" on joku muu kuin ”Suomalainen henkilötunnus” tai ”Y-tunnus”.
Maan nimi (CountryName)	irct:String70		V/P	Pakollinen tieto, jos "Maakoodi" on ”99”.

2.30 Sijaissaajan perustiedot (IncomeBeneficiaryBasic)

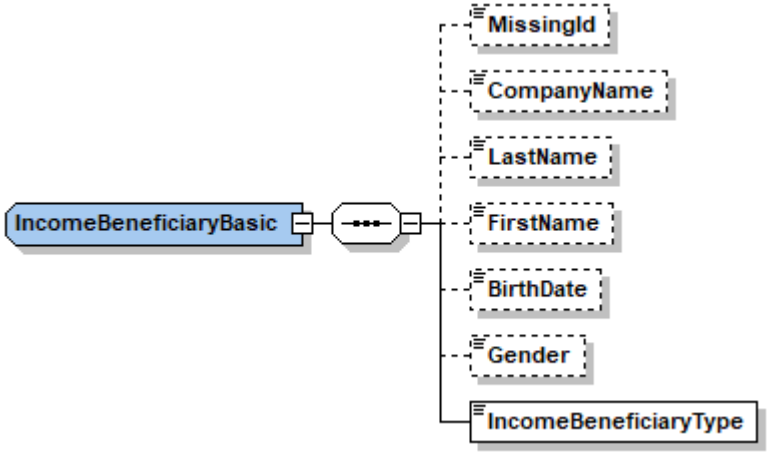

Tietoryhmän tiedot:

Tiedon nimi	Tyyppi	Sallitut arvot	V/P	Käsittelysääntö
Sijaissaajan perustiedot (IncomeBeneficiaryBasic)	brtirt:IncomeBeneficiaryBasic		P	
Sijaissaajalla ei ole asiakastunnistetta (MissingId)	irct:true	”true”	V/P	Pakollinen tieto, jos sijaissaajalle ei ole annettu yhtään tunnistetta tietoryhmässä ”Sijaissaajan tunnisteet”.
Yrityksen nimi (CompanyName)	irct:String200		V/P	Pakollinen tieto seuraavissa tapauksissa: • Tietoryhmässä ”Sijaissaajan tunnisteet” ei ole annettu tunnistetta, jossa "Tunnisteen tyyppi" on ”Y-tunnus” tai ”Suomalainen henkilötunnus” ja tietoja "Sukunimi", "Etunimi" ei ole annettu. • Tieto "Sijaissaajalla ei ole asiakastunnistetta" on ”true” ja tietoja "Sukunimi", "Etunimi" ei ole annettu. Tietoa ei saa antaa, jos tiedot "Sukunimi", "Etunimi" on annettu.
Sukunimi (LastName)	irct:String200		V/P	Pakollinen tieto seuraavissa tapauksissa: • Tietoryhmässä ”Sijaissaajan tunnisteet” ei ole annettu tunnistetta, jossa "Tunnisteen tyyppi" on ”Y-tunnus” tai ”Suomalainen henkilötunnus” ja tietoa "Yrityksen nimi" ei ole annettu.

				• Tieto "Sijaissaajalla ei ole asiakastunnistetta" on ”true” ja tietoa "Yrityksen nimi" ei ole annettu. Tietoa ei saa antaa, jos ”Yrityksen nimi” on annettu.
Etunimi (FirstName)	irct:String100		V/P	Tarkistetaan samoin kuin ”Sukunimi”.
Syntymäaika (BirthDate)	xs:date		V/P	Pakollinen tieto seuraavissa tapauksissa: • Tietoryhmässä ”Sijaissaajan tunnisteet” ei ole annettu tunnistetta, jossa ”Tunnisteen tyyppi” on ”Suomalainen henkilötunnus” ja tiedot "Sukunimi", "Etunimi" on annettu. • Tieto "Sijaissaajalla ei ole asiakastunnistetta" on ”true” ja tiedot "Sukunimi", "Etunimi" on annettu. Tieto ei saa olla suurempi kuin kuluva päivä. Tieto ei saa olla aikaisempi kuin 1.1.1800.
Sukupuoli (Gender)	xs:int	koodisto: Gender	V/P	Pakollinen tieto, jos tietoryhmässä ”Sijaissaajan tunnisteet” ei ole annettu tunnistetta, jossa tieto ”Tunnisteen tyyppi” on ”Suomalainen henkilötunnus” ja tiedot "Sukunimi", "Etunimi" on annettu.
Sijaissaajan tyyppi (IncomeBeneficiaryType)	xs:int	koodisto: IncomeBeneficiaryType	P	

2.31 Sijaissaajan osoite (Address)

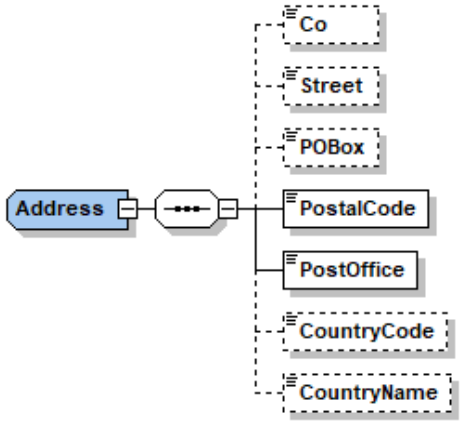

Tietoryhmän tiedot:

Tiedon nimi	Tyyppi	Sallitut arvot	V/P	Käsittelysääntö
Sijaissaajan osoite (Address)	brtirt:Address		V	
c/o-tarkenne (Co)	irct:String70		V	
Katuosoite (Street)	irct:String100		V/P	Jos tietoryhmä annetaan, on annettava joko ”Katuosoite” tai ”PL”. Molempia ei voi antaa.
PL (POBox)	irct:String10		V/P	Jos tietoryhmä annetaan, on annettava joko ”Katuosoite” tai ”PL”. Molempia ei voi antaa.
Postinumero (PostalCode)	irct:String20		P	
Postitoimipaikka (PostOffice)	irct:String200		P	
Maakoodi (CountryCode)	irct:String2	ISO3166-maakoodiston mukainen 2-kirjaiminen koodi. Jos maa on tuntematon, annetaan arvo ”99”.	V/P	Pakollinen tieto seuraavissa tapauksissa: • Tietoryhmässä ”Sijaissaajan tunnisteet” ei ole annettu tunnistetta, jossa tieto "Tunnisteen tyyppi" on ”Suomalainen henkilötunnus” tai ”Y-tunnus”. • Tieto "Sijaissaajalla ei ole asiakastunnistetta" on ”true”.
Maan nimi (CountryName)	irct:String70		V/P	Pakollinen tieto, jos "Maakoodi" on ”99”.

2.32 Tilitysjakso (RemittancePeriod)

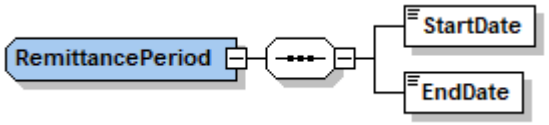

Tietoryhmän tiedot:

Tiedon nimi	Tyyppi	Sallitut arvot	V/P	Käsittelysääntö
Tilitysjakso (RemittancePeriod)	brtirt:RemittancePeriod		P	
Alkupäivä (StartDate)	xs:date		P	Tieto ei saa olla aikaisempi kuin 1.1.1800.
Loppupäivä (EndDate)	xs:date		P	Tieto ei saa olla aikaisempi kuin "Alkupäivä".